Global emr

Tiradores.
Handles.

FICHA TECNICA
TIRADOR TC10

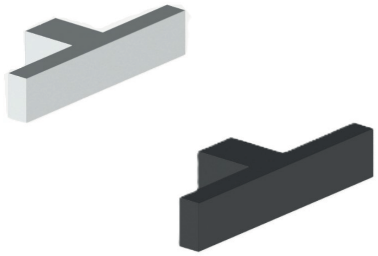

M NG

DESCRIPCIÓN
Tirador Aluminio TC10

CARACTERISTICAS
Material: ALUMINIO

ACABADOS
Anodizado Mate
Anodizado Negro

COMPLEMENTOS
Tornillos precortados T.50T

MEDIDAS

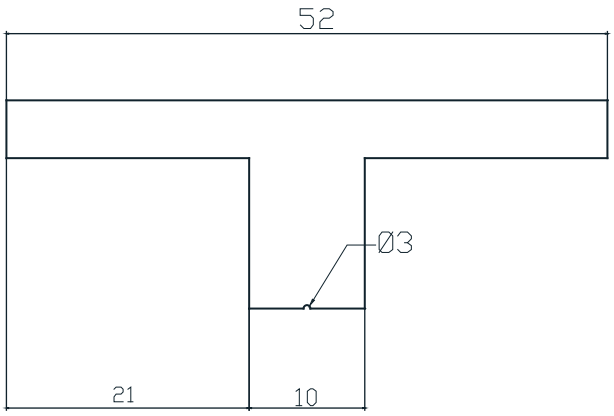

PACKAGING

Envoltorio:
Bolsa troquelada de plástico
Caja de 16 unidades +
16 Tonillos Precortados